TABLERO ELÉCTRICO

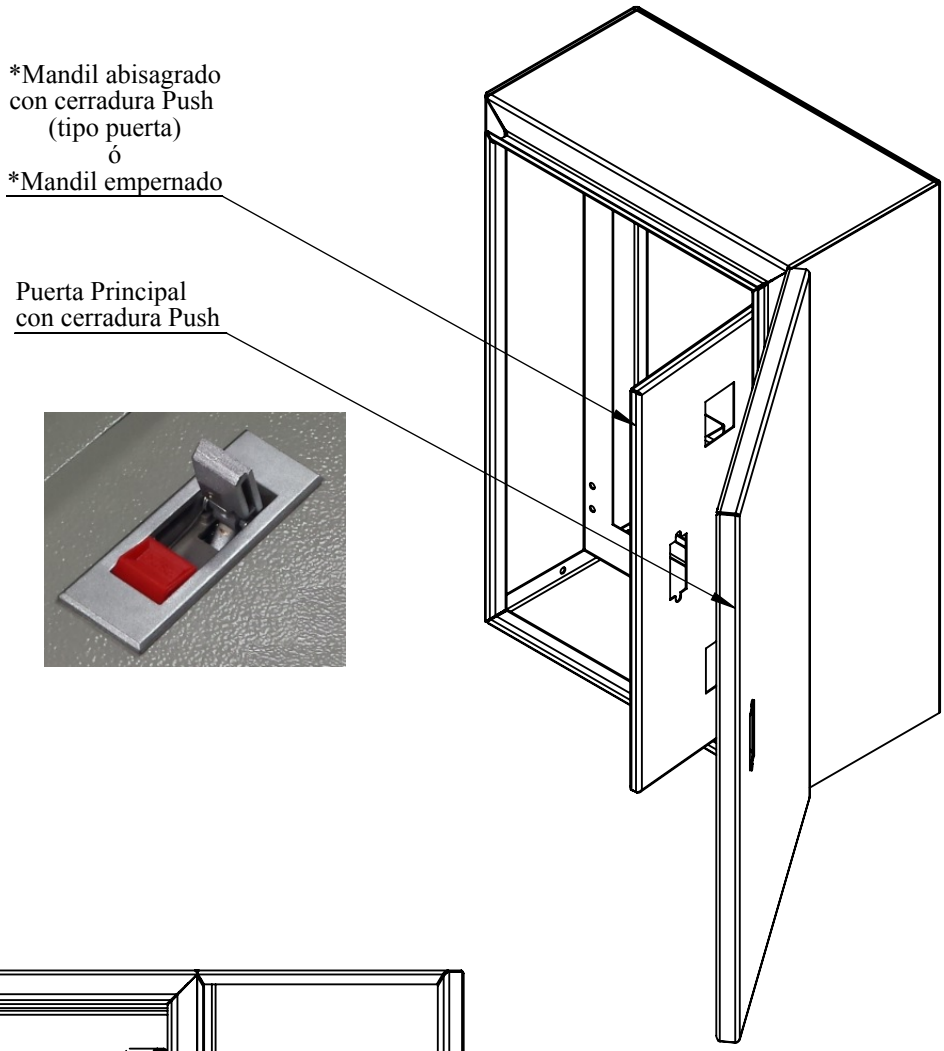

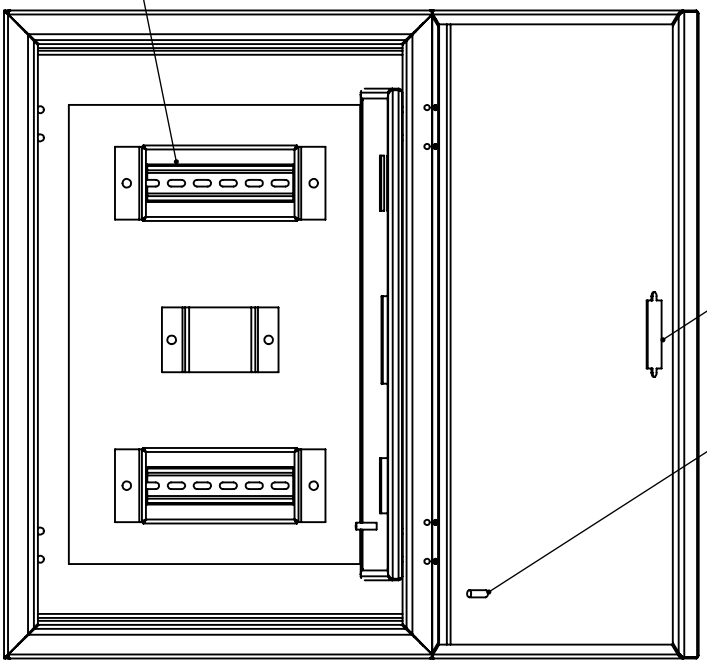

Las informaciones técnicas contenidas en este documento son propiedad exclusiva de POLINOMIO SRL
y no podrán ser utilizadas o divulgadas a terceros sin su previa autorización escrita. Solamanete estos diagramas estarán
habilitados para su ejecución luego del registro del pedido.

AENOR PERÚ
NA
BPMG
NA 0079

BICSI®
CORPORATE MEMBER

POLINOMIO	TÍTULO: TABLERO ELÉCTRICO	DESCRIPCIÓN: VISTA ISOMÉTRICA
ESCALA: 1:7	ÁREA RESPONSABLE: Diseño e Ingeniería	HOJA 1 DE 2
WWW.Polinomioperu.com	Correo: info@polinomioperu.com	Teléfonos: 247 2000 / 247 6500 RPM: #331244

TABLERO ELÉCTRICO

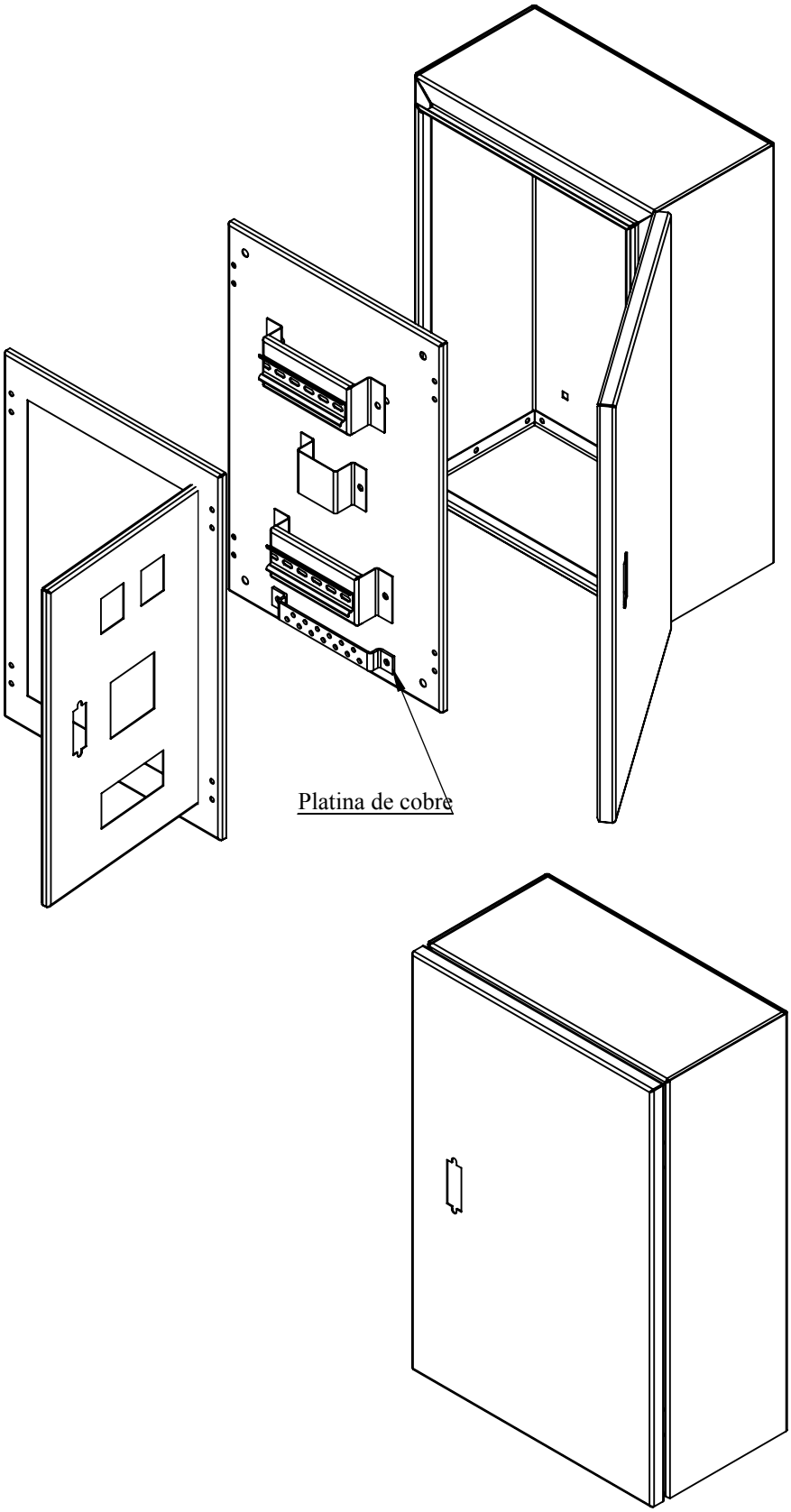

Las informaciones técnicas contenidas en este documento son propiedad exclusiva de POLINOMIO SRL
y no podrán ser utilizadas o divulgadas a terceros sin su previa autorización escrita. Solamanete estos diagramas estarán
habilitados para su ejecución luego del registro del pedido.

AENOR PERÚ
NA
BPMG
NA 0079

BICSI
CORPORATE MEMBER

POLINOMIO	TÍTULO: TABLERO ELÉCTRICO	DESCRIPCIÓN: VISTA EXPLOSIONADA
ESCALA: 1:8	ÁREA RESPONSABLE: Diseño e Ingeniería	HOJA 2 DE 2
WWW.Polinomioperu.com	Correo: info@polinomioperu.com	Teléfonos: 247 2000 / 247 6500 RPM: #331244