COCHE PORTA LAPTOP
30 PC

Acondicionado para energizar hasta 30 laptops de 15.6", distribuidos en 03 filas de 10 cada una.

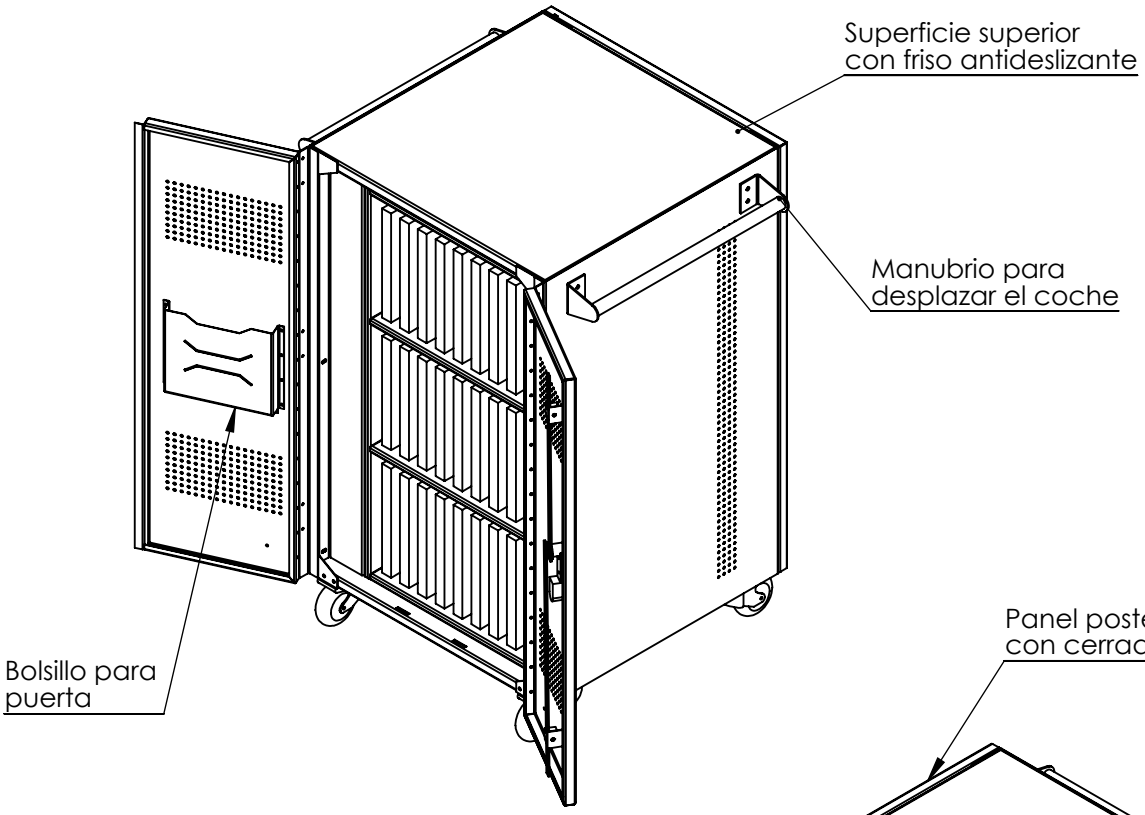

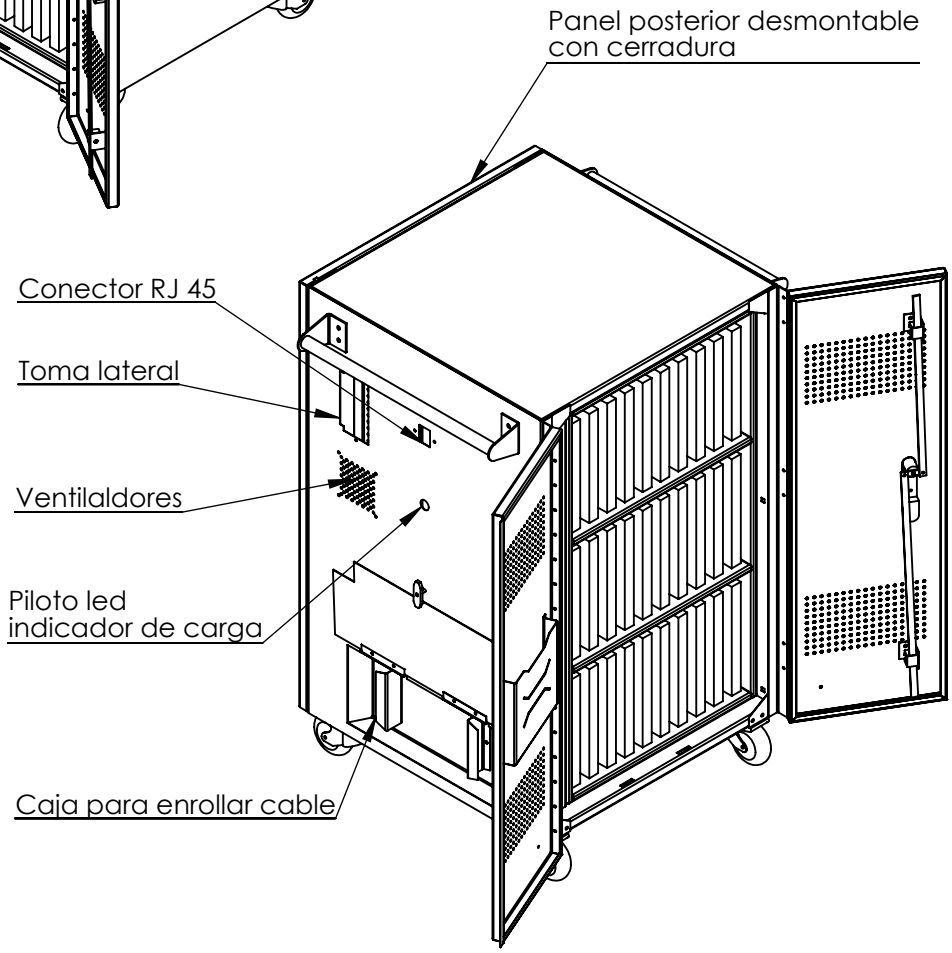

Las informaciones técnicas contenidas en este documento son propiedad exclusiva de POLINOMIO SRL y no podrán ser utilizadas o divulgadas a terceros sin su previa autorización escrita. Solamanete estos diagramas estarán habilitados para su ejecución luego del registro del pedido.

AENOR PERÚ NA BPMG NA 0079

BICSI CORPORATE MEMBER

POLINOMIO	TÍTULO: COCHE PORTA LAPTOP 30 PC	DESCRIPCIÓN: VISTA ISOMÉTRICA
ESCALA: 1:15	ÁREA RESPONSABLE: Diseño e Ingeniería	HOJA 1 DE 3
WWW.Polinomioperu.com	Correo: info@polinomioperu.com	Teléfonos: 247 2000 / 247 6500 RPM: #331244

COCHE PORTA LAPTOP
30 PC

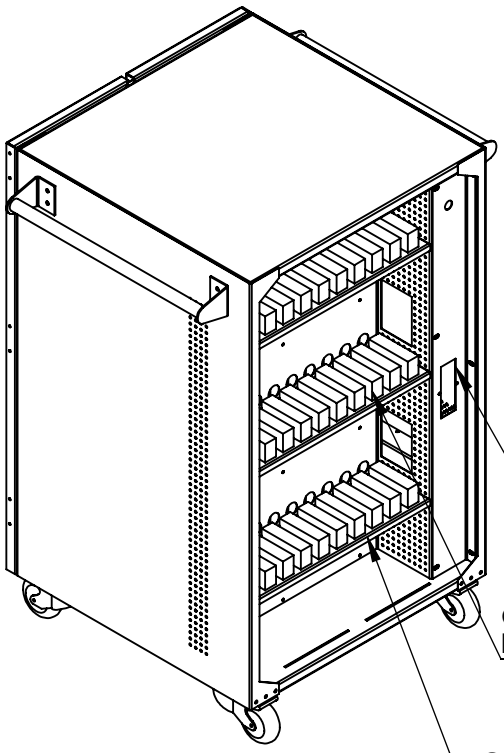

Llave termomagnética

Cada transformador de la laptop se fijará con velkro

Compartimientoposterior para zona de cargadores distribuidos en 03 niveles.

Tomas eléctricas ordenadas de acuerdo a la distribución de las laptops.

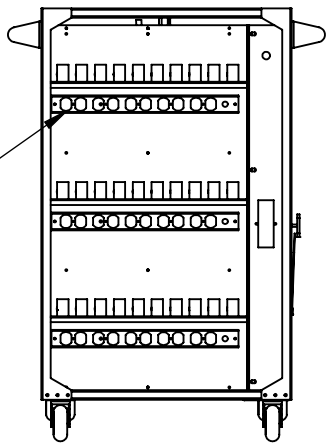

Las informaciones técnicas contenidas en este documento son propiedad exclusiva de POLINOMIO SRL y no podrán ser utilizadas o divulgadas a terceros sin su previa autorización escrita. Solamanete estos diagramas estarán habilitados para su ejecución luego del registro del pedido.

AENOR PERÚ NA BPMG NA 0079

BICSI CORPORATE MEMBER

POLINOMIO	TÍTULO: BASE RACK ANTISÍSMICA	DESCRIPCIÓN: VISTA POSTERIOR
ESCALA: 1:20	ÁREA RESPONSABLE: Diseño e Ingeniería	HOJA 2 DE 3
WWW.Polinomioperu.com	Correo: info@polinomioperu.com	Teléfonos: 247 2000 / 247 6500 RPM: #331244

COCHE PORTA LAPTOP
30 PC

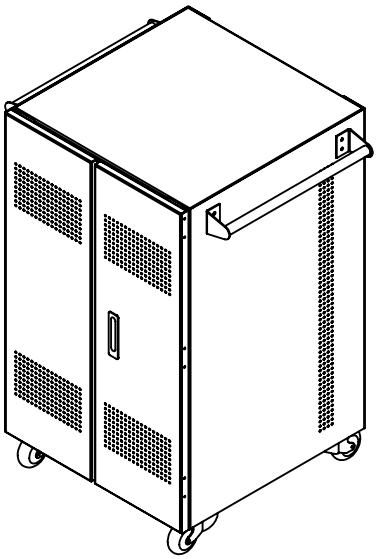

VISTA SUPERIOR

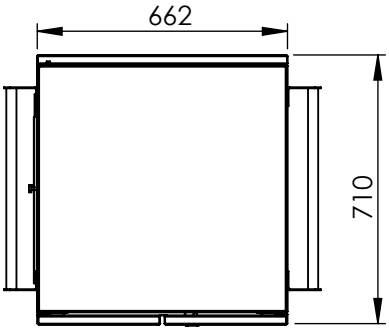

VISTA FRONTAL

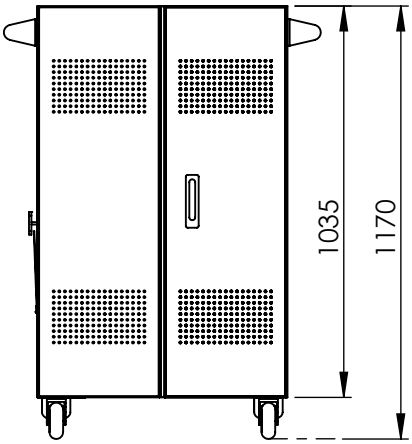

VISTA LATERAL

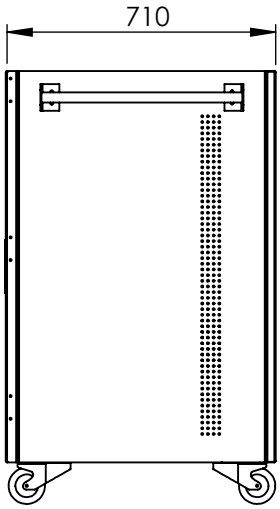

Las informaciones técnicas contenidas en este documento son propiedad exclusiva de POLINOMIO SRL
y no podrán ser utilizadas o divulgadas a terceros sin su previa autorización escrita. Solamanete estos diagramas estarán
habilitados para su ejecución luego del registro del pedido.

AENOR PERÚ
NA
BPMG
NA 0079

BICSI
CORPORATE MEMBER

POLINOMIO	TÍTULO: BASE RACK ANTISÍSMICA	DESCRIPCIÓN: DIMENSIONES
ESCALA: 1:20	ÁREA RESPONSABLE: Diseño e Ingeniería	HOJA 3 DE 3
WWW.Polinomioperu.com	Correo: info@polinomioperu.com	Teléfonos: 247 2000 / 247 6500 RPM: #331244