COCHE PORTALAPTOP

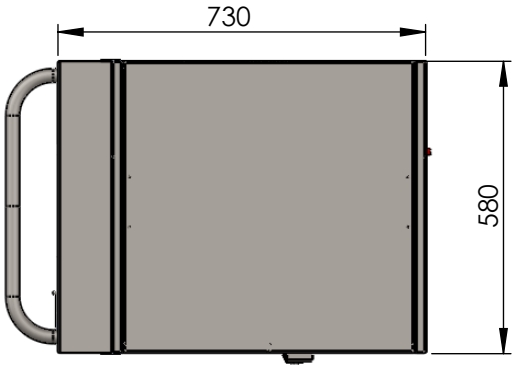

Vista de Planta

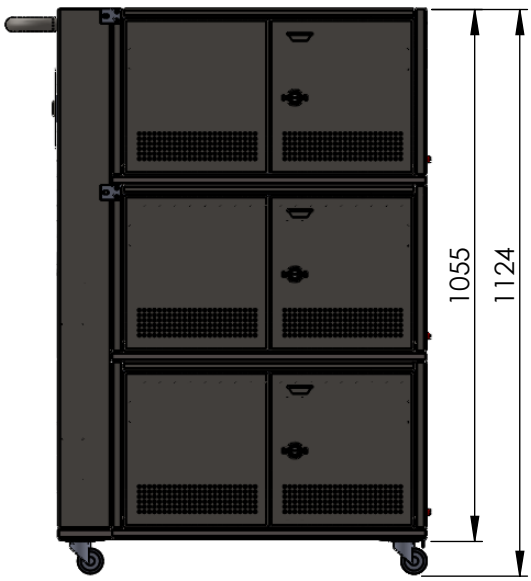

Vista Lateral

AENOR PERÚ
NA
BPMG
NA 0079

BICSI
CORPORATE MEMBER

POLINOMIO	TÍTULO: Coche Portalaptop	DESCRIPCIÓN: VISTAS PRINCIPALES
ESCALA: 1:15	ÁREA RESPONSABLE: Diseño e Ingeniería	HOJA 1 DE 2
WWW.Polinomioperu.com	Correo: info@polinomioperu.com	Teléfonos: 247 2000 / 247 6500 RPM: #331244

Divisiones XO

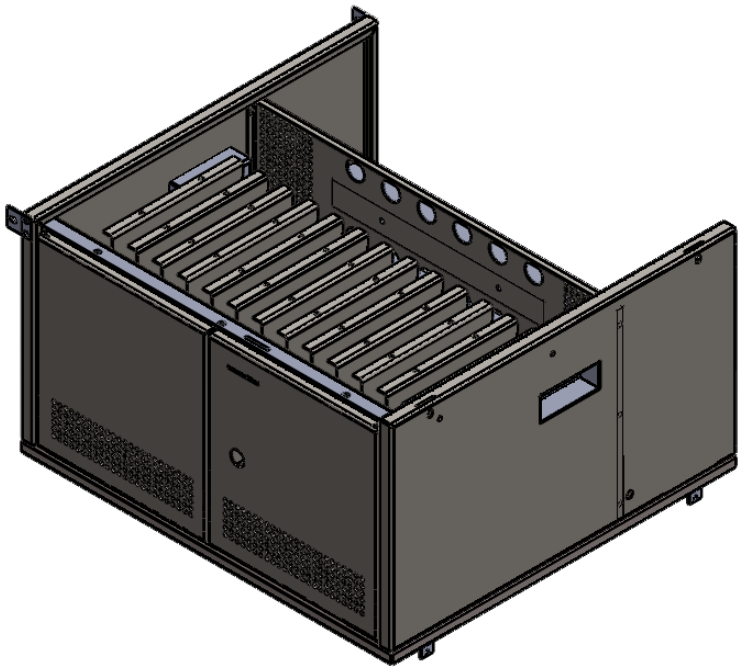

01 Nivel

XO

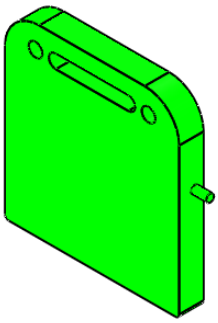

Vista Frontal

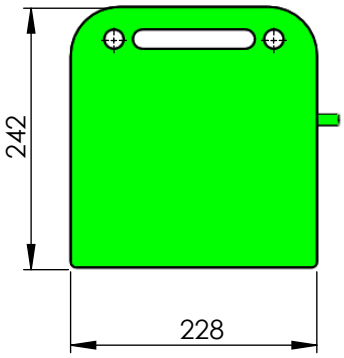

Vista Lateral

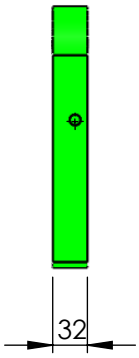

Vista de Planta

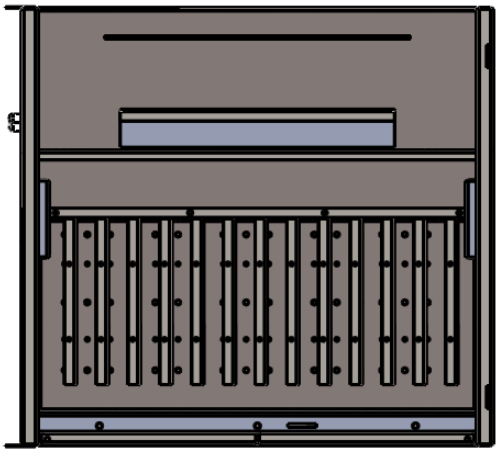

Nota: Entran 13 XO por nivel, en total 39 XO. De acuerdo a las dimensiones acotadas

AENOR PERÚ NA BPMG NA 0079

BICSI CORPORATE MEMBER

POLINOMIO	TÍTULO: Coche Portalaptop	DESCRIPCIÓN: VISTAS PRINCIPALES
ESCALA: 1:15	ÁREA RESPONSABLE: Diseño e Ingeniería	HOJA 2 DE 2
WWW.Polinomioperu.com	Correo: info@polinomioperu.com	Teléfonos: 247 2000 / 247 6500 RPM: #331244