FERRETERIA TELEFONICA

POLINOMIO

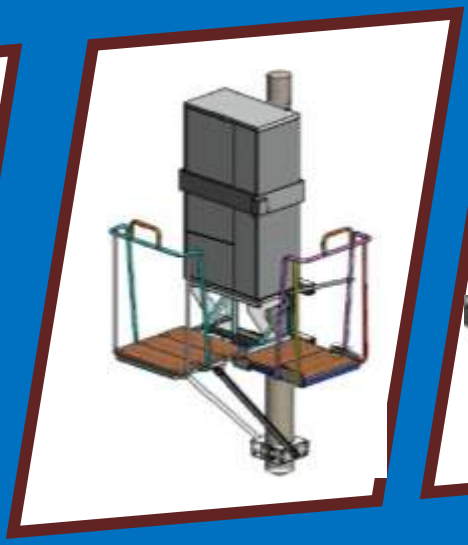

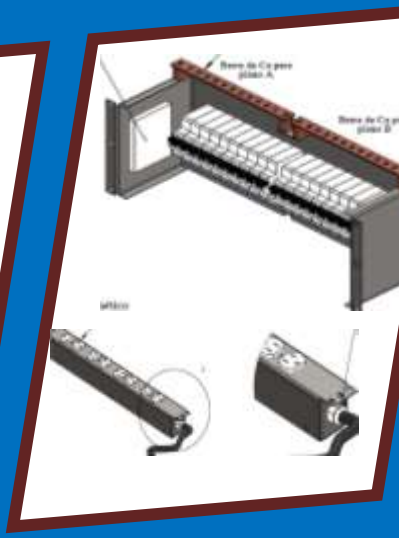

Nuestra Política de ***Mejora Continua***, se basa en satisfacer sus expectativas con diseños elegantes, creativos e innovadores.

Nos excederemos en atenderlo.

Certificado por:

BICSI CORPORATE MEMBER

AENOR PERÚ

I N D I C E

Protector de Cable Tipo "U" PCA / Abrazadera Protector de Cable Tipo "U"	03
Abrazadera Protector de Cable Nº 2 y 3 / Arandela Curva P/Perno Pasador	04
Soporte Antenas	05
Abrazadera para Torre / Abrazadera Retención - Suspensión	08
Armario Aéreo / Suplemento.....	09
Plataforma de trabajo Aéreo "L".....	10
Plataforma de trabajo Aéreo ....".....	11
Caja subterránea para Fibra.....	12
Templador Tipo P	13
Grapa 01 y 02 Orejas	14
Soporte Tipo J	15
Brazo de seguridad Troba Harmonic	16
Panel Breaker	17
Panel de energía PDU.....	18

Protector de Cable Tipo “U” PCA

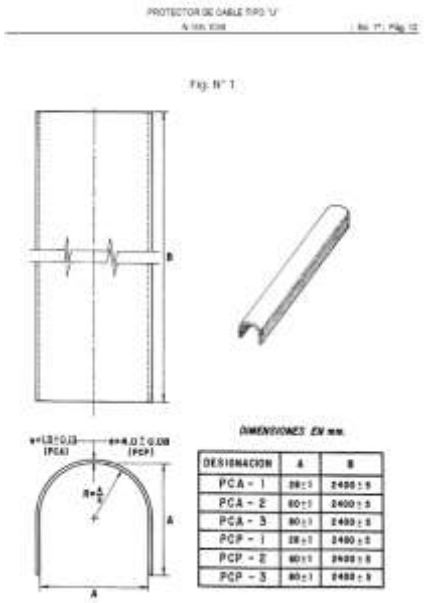

PROTECTOR CABLE TIPO "U" PCA-1
PROTECTOR CABLE TIPO "U" PCA-2
PROTECTOR CABLE TIPO "U" PCA-3

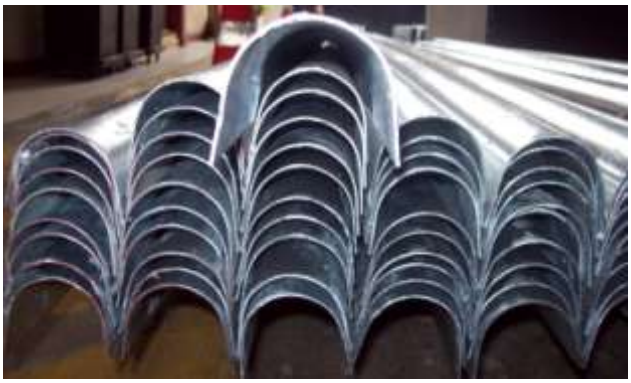

Abrazadera Protector de Cable Tipo “U”

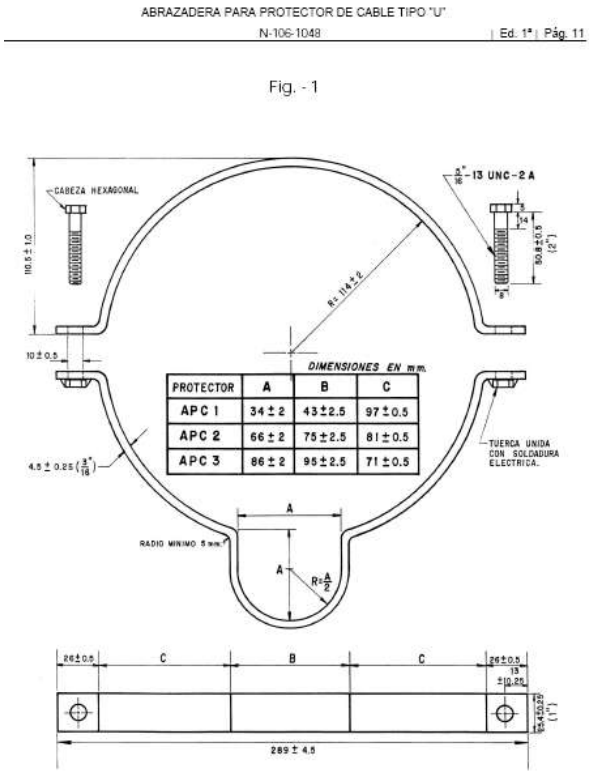

ABRAZADERA PROTECTOR CABLE TIPO "U" APC-2

POLINOMIO, es una empresa Industrial especializada en el arte de trabajar el metal, y nos hemos especializado en fabricar y desarrollar soluciones:

Elegantes,

Eficientes,

Innovadoras,

Los beneficios de nuestras Soluciones son inmejorables.

- Mantener el orden de sus equipos, cables y accesorios

- Aumentar la vida útil y productividad de sus sistemas

- Brindar seguridad y protección a sus equipos, evitando el acceso no autorizado a centro de cómputo.

Certificado por:

AENOR PERÚ

www.polinomioperu.com
in@polinomioperu.com

247 2000 / 247 6500
99093110 / RPM #556297

Abrazadera Protector de Cable Nº 2 y 3

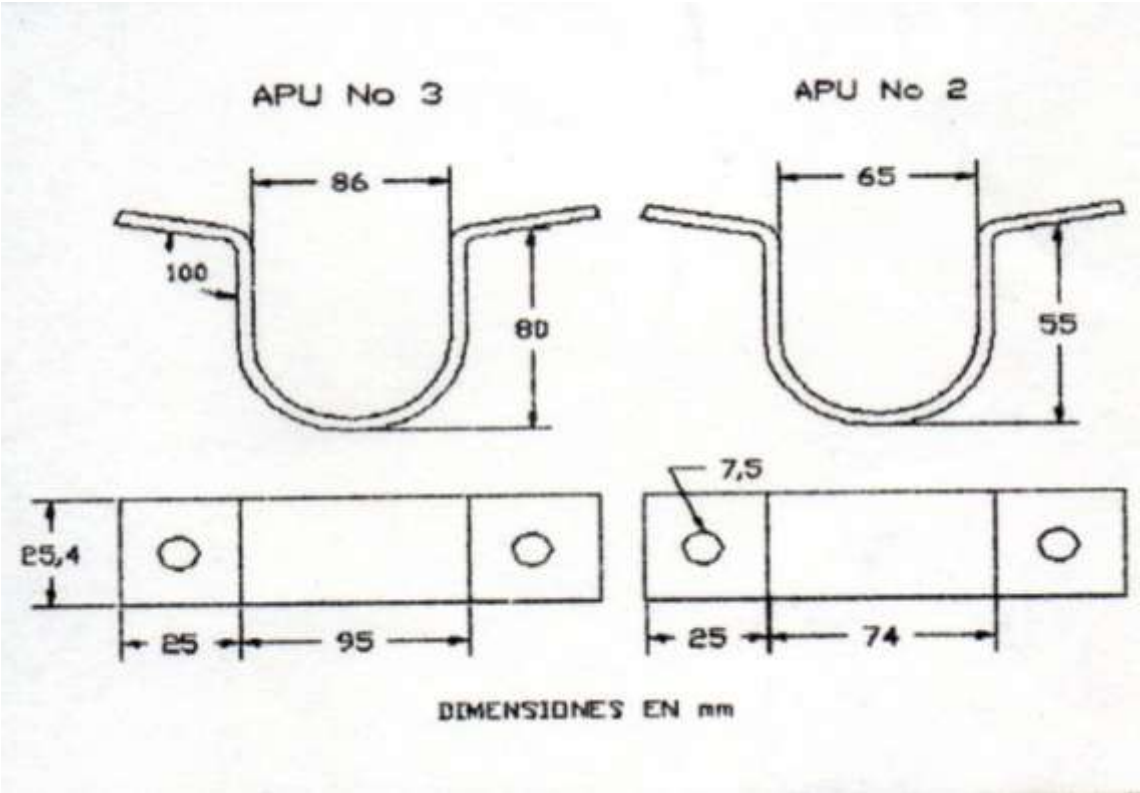

Arandela Curva P/Perno Pasador

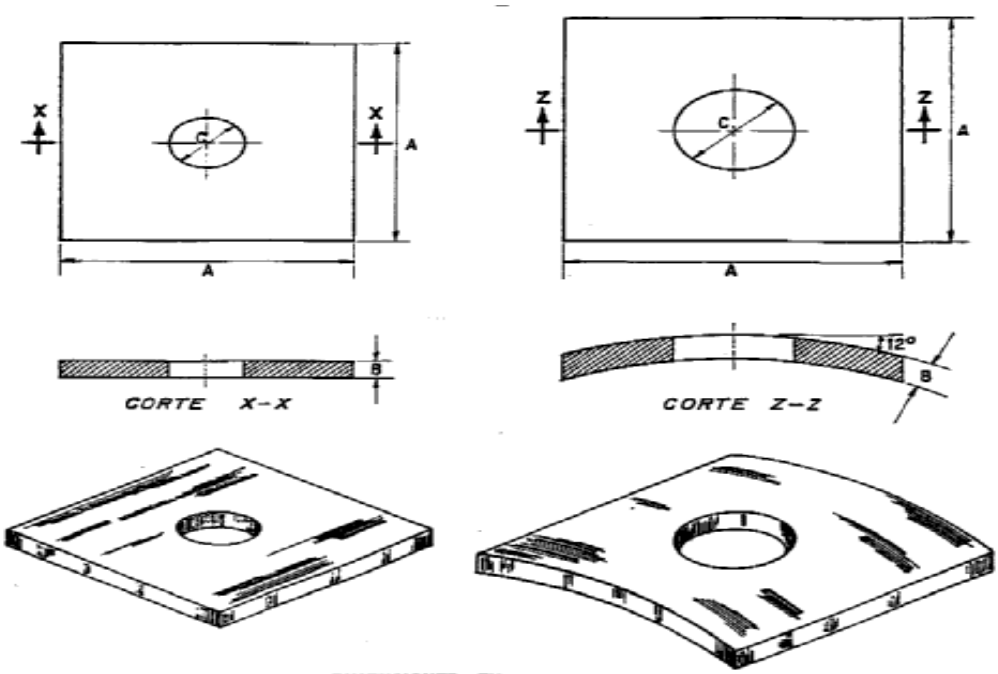

DIMENSIONES EN mm.

DESIGNACION	A ±1,0	B ± 0,3	C ± 0,25
AP-1 AC-1	51	3,2	14,25
AP-2 AC-2	57	4,8	17,50
AP-3 AC-3	76	6,3	22,25

La política de calidad de POLINOMIO, es ofrecer productos que cumplan con los requisitos de nuestros clientes, y sobre todo satisfacer sus expectativas.

Nuestra empresa está enfocada en alcanzar productos

Certificado por:

AENOR PERÚ

www.polinomioperu.com
info@polinomioperu.com

247 2000 / 247 6500
99093110 / RPM #556297

Soporte Antenas

POLÍTICA DE CALIDAD

"En Polinomio buscamos la excelencia en nuestros productos de soportes para equipos de telecomunicaciones y afines. Buscando satisfacer las expectativas de nuestros clientes con creatividad, innovación y mejora continua, con personal altamente capacitado, con tecnología óptima para cumplir los requisitos de nuestros productos. Todo dentro del cumplimiento del marco legal."

ACCESORIO PARA INSTALACION EN MURO

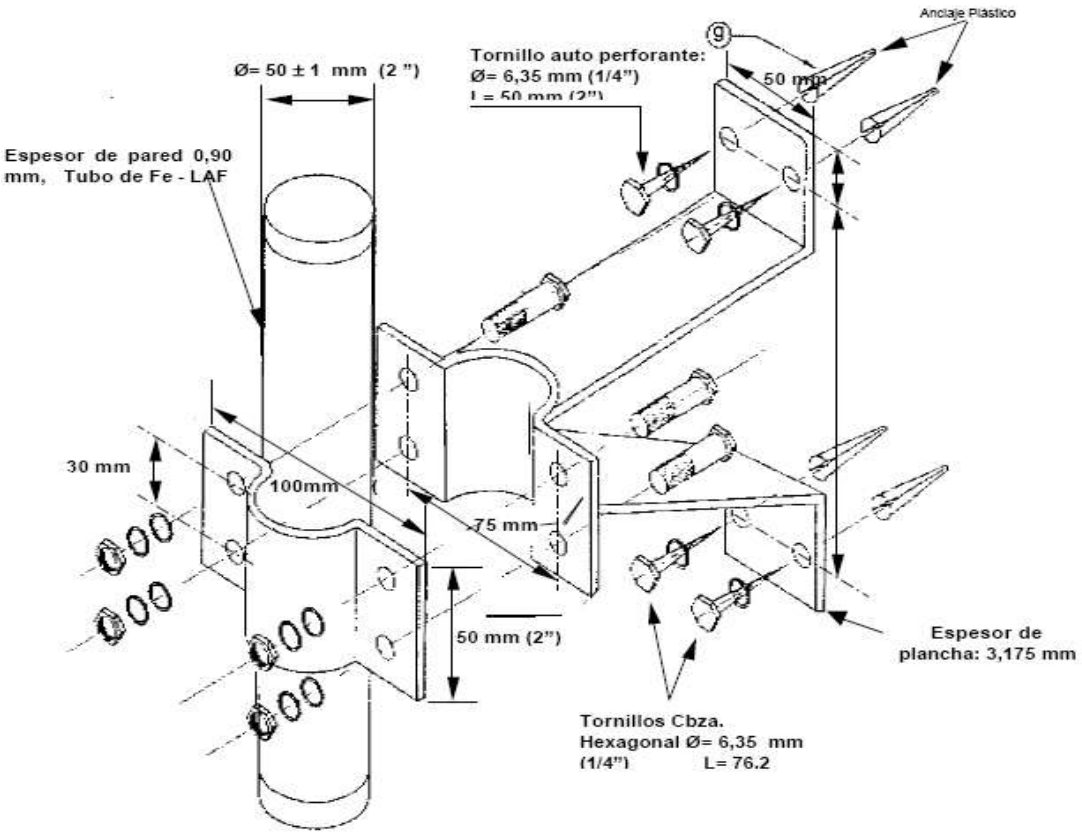

TOLERANCIAS: ± 2%

TUBO EMBONABLE

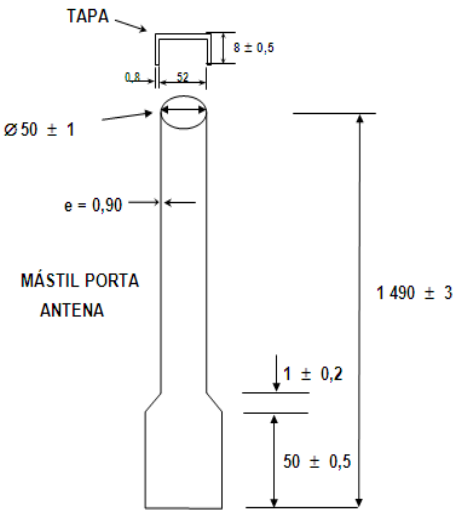

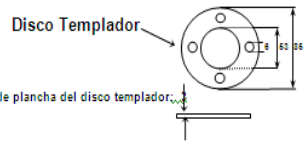

Certificado por:

AENOR PERÚ

www.polinomioperu.com
info@polinomioperu.com
247 2000 / 247 6500
99093110 / RPM #556297

Soporte Antenas

ACCESORIO PARA INSTALACION EN SUELO o PISO

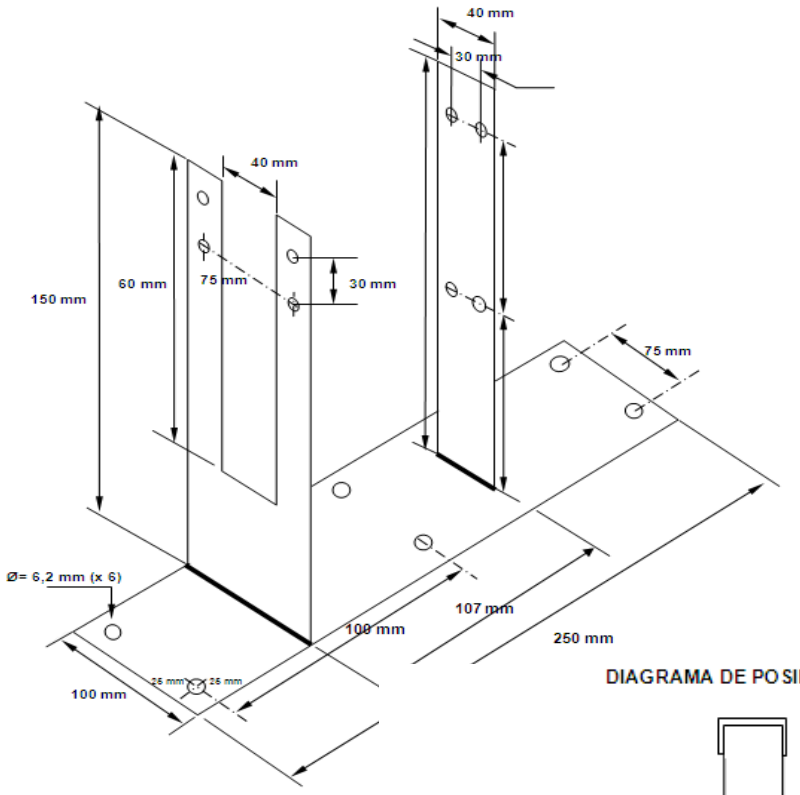

DIAGRAMA DE POSIBLE INSTALACIÓN

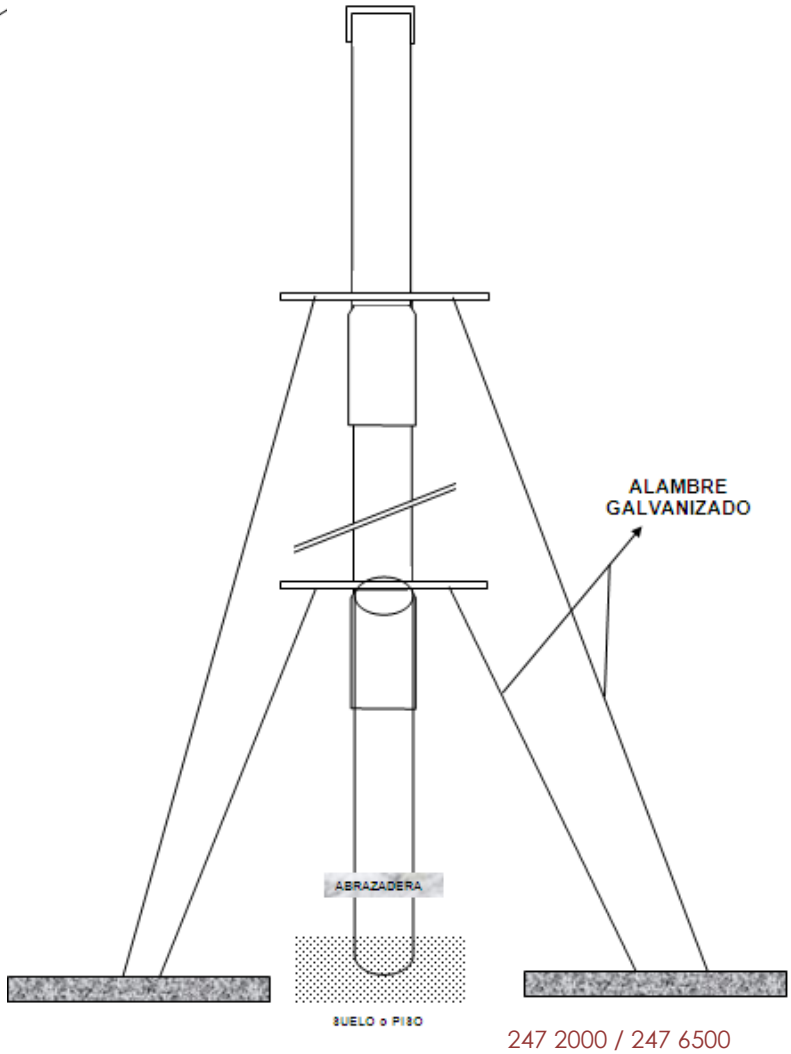

MISION

Desarrollamos soluciones innovadoras y creativas de la más alta calidad, para facilitar las telecomunicaciones.

Nuestros Productos y Servicios son únicos y están especialmente diseñados para cada necesidad, buscando la mejora continua.

Buscamos la excelencia académica y profesional de cada uno de nuestros trabajadores, brindándoles programas de formación y desarrollo personal acorde con las más altas exigencias tecnológicas, económicas y sociales del mundo actual.

Certificado por:

AENOR PERÚ

www.polinomioperu.com
info@polinomioperu.com

247 2000 / 247 6500
99093110 / RPM #556297

Soporte Antenas

POLINOMIO, es una empresa Industrial especializada en el arte de la metal mecánica, brindamos soluciones elegantes, eficientes e innovadoras, para el orden, protección y seguridad de su centro de cómputo, equipos de telecomunicaciones, equipos de energía y demás, así mismo desarrollamos todo tipo de productos en los diferentes materiales, aluminio, acero inoxidable y acero laminado al frío.

Ofrecemos alternativas de diseños de acuerdo a su necesidad, ya que fabricamos a la medida de cada cliente.

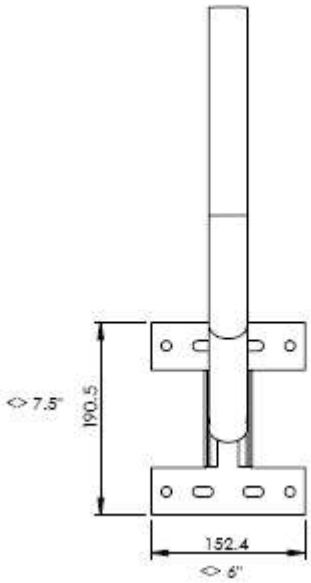

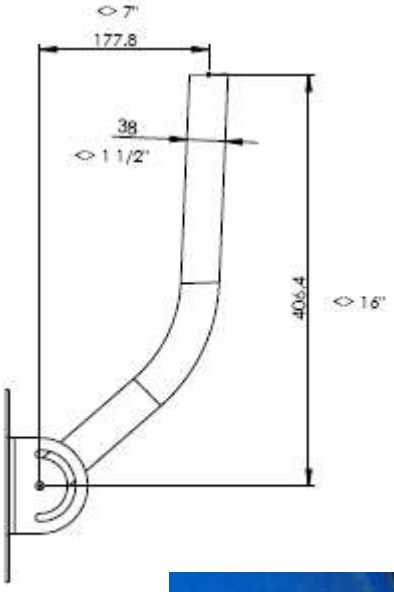

Certificado por:

AENOR PERÚ

www.polinomioperu.com
info@polinomioperu.com

247 2000 / 247 6500
99093110 / RPM #556297

Abrazadera para Torre

Material	Platina 1/4 x 3"		
Protección	Proceso previo de fosfatizado		
Acabado	Galvanizado en caliente	Zincado	Pintado

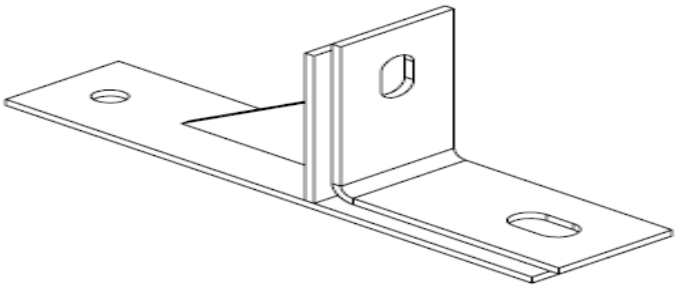

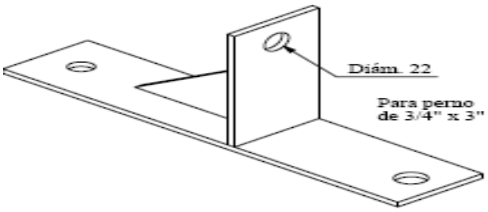

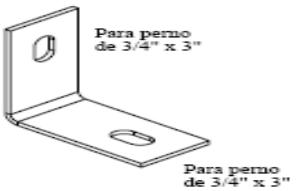

Vista superior

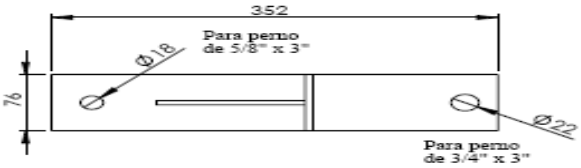

Vista superior

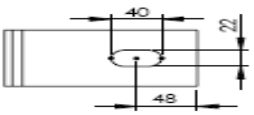

Abrazadera Retención - Suspensión

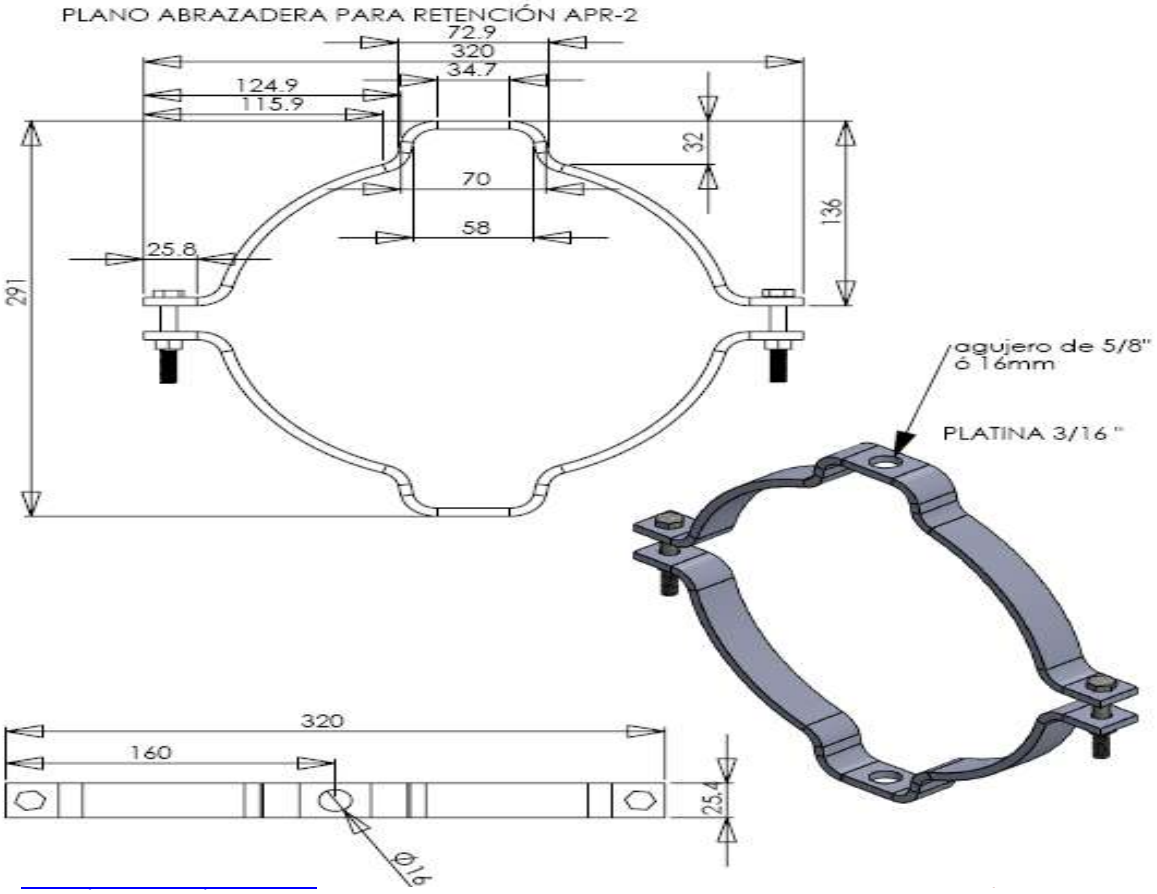

Certificado por:

AENOR PERÚ

Armario Aéreo / Suplemento

VISION

Ser una organización que ofrezca al mundo soluciones únicas e innovadoras que excedan las expectativas del cliente en productos para telecomunicaciones y afines.

Que POLINOMIO sea reconocida como una marca de excelente calidad donde sus colaboradores se puedan desarrollar y se sientan orgullosos de formar parte de ella.

ARMARIO AÉREO
N-106-1100

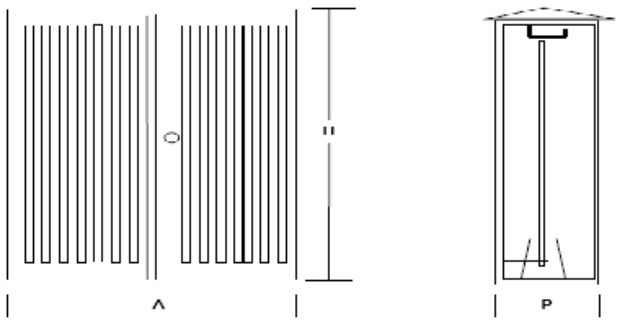

DIMENSIONES DE LOS ARMARIOS - TABLA N° 1

TIPO	DIMENSIONES (mm)					
	H (máx.)	A ± 5 %	P ± 2 %	a	b	c
AA - 2500	1345	970	340	100	690	624
AA – 2400	1 300	750	300	180	680	600
AA – 2000	1 250	750	300	100	680	600
AA - 1800	1 250	750	300	180	680	600
AA – 1200	1 000	750	300	100	680	600
AA 600	770	435	120	60	365	300

ARMARIO AÉREO
N-106-1100

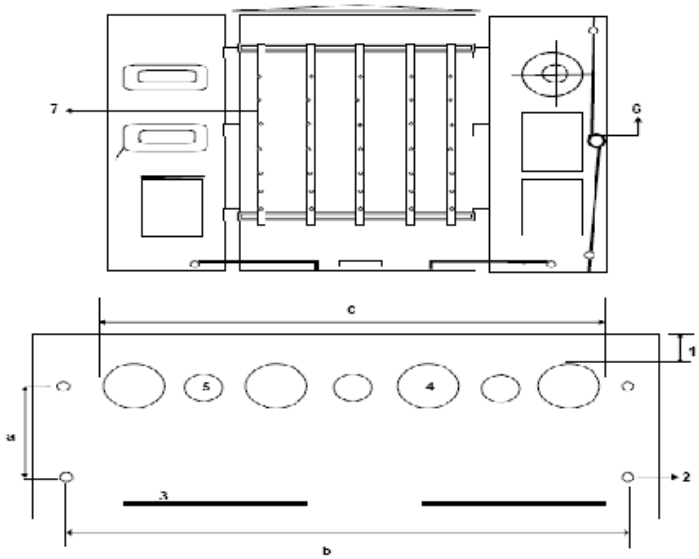

1. 25 mm como mínimo
2. Agujeros para sujeción a la base de armario (18 mm de ø
3. Varillas de retención
4. Pasacable de 50 mm de ø
5. Pasacable de 40 mm de ø
6. Cerradura
7. Bastidor

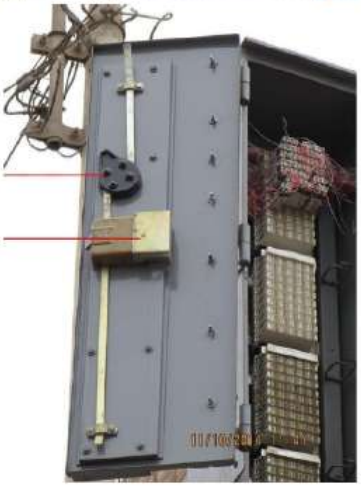

Certificado por:

AENOR PERÚ

www.polinomioperu.com
info@polinomioperu.com

247 2000 / 247 6500
99093110 / RPM #556297

Plataforma de trabajo Aéreo "L"

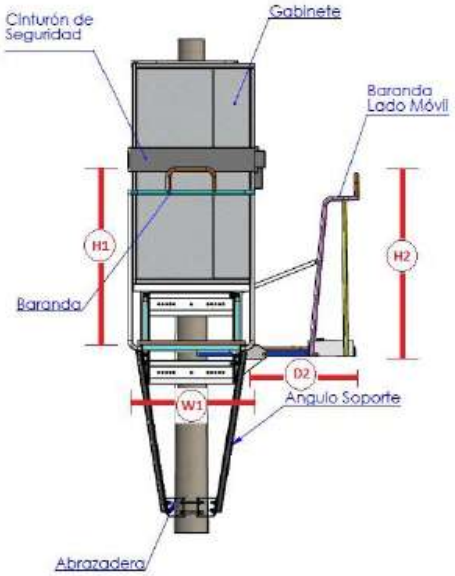

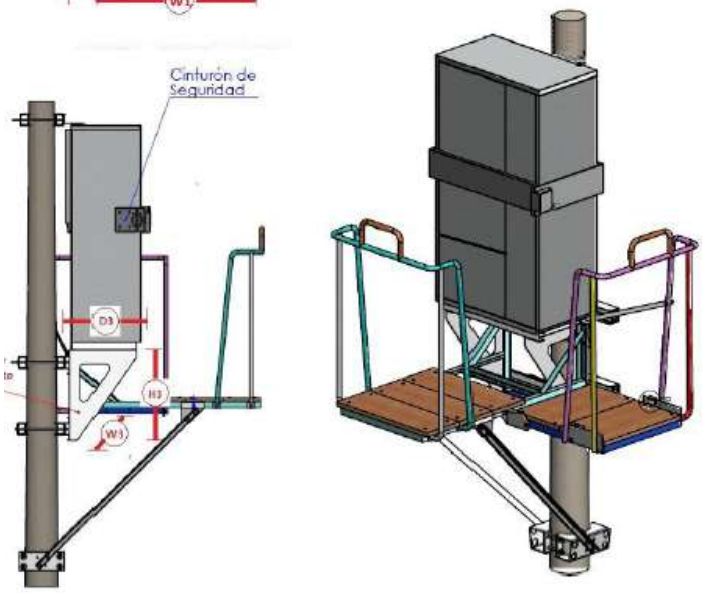

Nuestras soluciones van más allá de vender un producto.

Nos concentramos en lograr satisfacer sus expectativas, e intentaremos y nos esforzaremos en excedernos en atenderlo.

Si nuestros productos no dan una solución adecuada y eficiente a sus problemas, volveremos a estudiar e investigar hasta encontrar la solución apropiada.

La creatividad, la investigación, y el estudio de nuevas tecnologías es nuestra fuente de desarrollo de nuevos productos.

Certificado por:

AENOR PERÚ

BICSI

www.polinomioperu.com
info@polinomioperu.com

247 2000 / 247 6500
99093110 / RPM #556297

Si no encuentra lo que su empresa necesita. Lo diseñaremos y fabricaremos a su medida, porque Polinomio es consciente que cada requerimiento es distinto al milímetro.

Plataforma de trabajo Aéreo

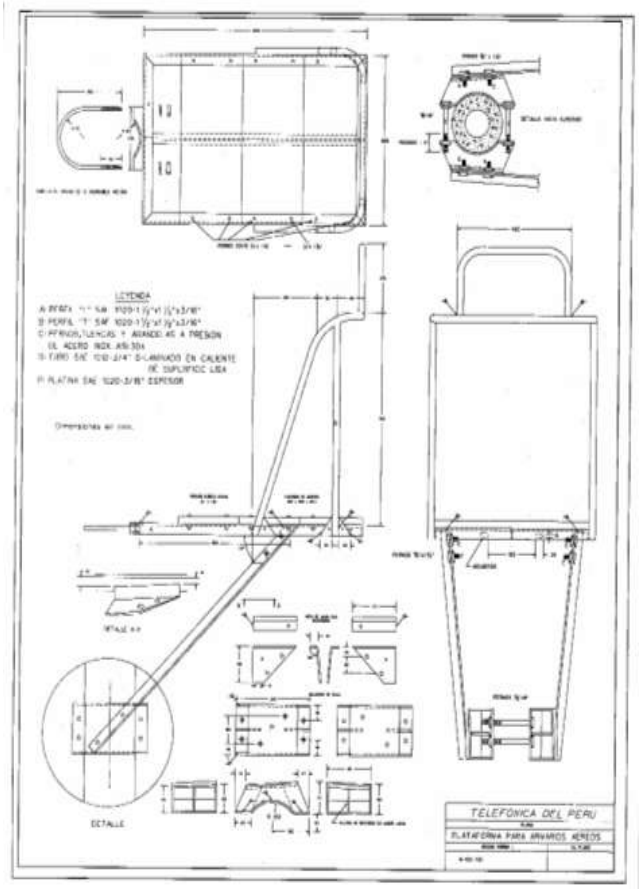

- Fácil acceso a equipos
- Modular
- Operación simple
- Accesorios a medida

Soporte para Armario Aéreo

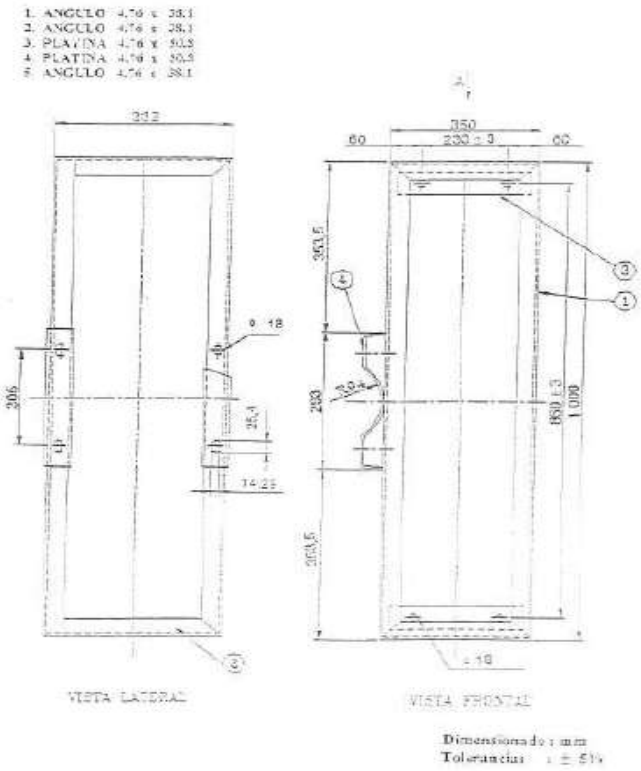

Certificado por:

AENOR PERÚ

BICSI CORPORATE MEMBER

www.polinomioperu.com
info@polinomioperu.com

247 2000 / 247 6500
99093110 / RPM #556297

Caja subterránea para Fibra

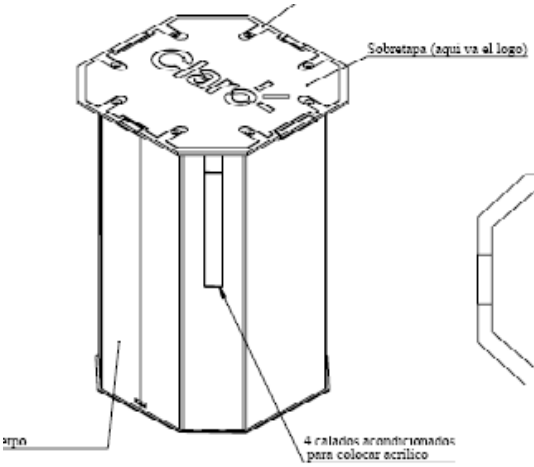

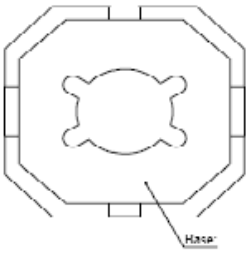

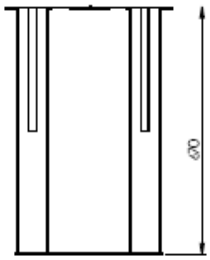

COMPONENTE	ESPESOR
Sobre tapa	Plancha LAF 1.2mm
Tapa	Plancha LAC 6.0mm
Cuerpo	Plancha LAC 3.0mm
Base	Plancha LAC 3.0mm

ACABADO	Recubrimiento de Galvanizado en caliente
PESO	7.5 Kg

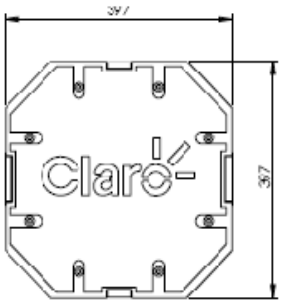

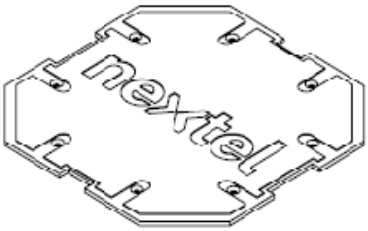

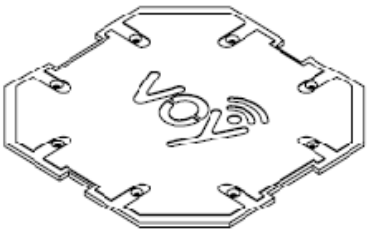

RESPONSABILIDAD SOCIAL

Nuestros productos son fabricados en una empresa con responsabilidad social, respetamos y cuidamos el medio ambiente, tenemos políticas de eliminación de deshechos.

Certificado por:

AENOR PERÚ

www.polinomioperu.com
info@polinomioperu.com

247 2000 / 247 6500
99093110 / RPM #556297

BICSI CORPORATE MEMBER

Templador Tipo P

POLINOMIO, es una empresa Industrial especializada en el arte de la metal mecánica, brindamos soluciones elegantes, eficientes e innovadoras, para el orden, protección y seguridad de su centro de cómputo, equipos de telecomunicaciones, equipos de energía y demás, así mismo desarrollamos todo tipo de productos en los diferentes materiales, aluminio, acero inoxidable y acero laminado al frío.

Ofrecemos alternativas de diseños de acuerdo a su necesidad, ya que fabricamos a la medida de cada cliente.

TEMPLADOR TIPO "P" PARA ALAMBRE DE BAJADA

N-106-4001 | Ed. 1ª | Pág. 12

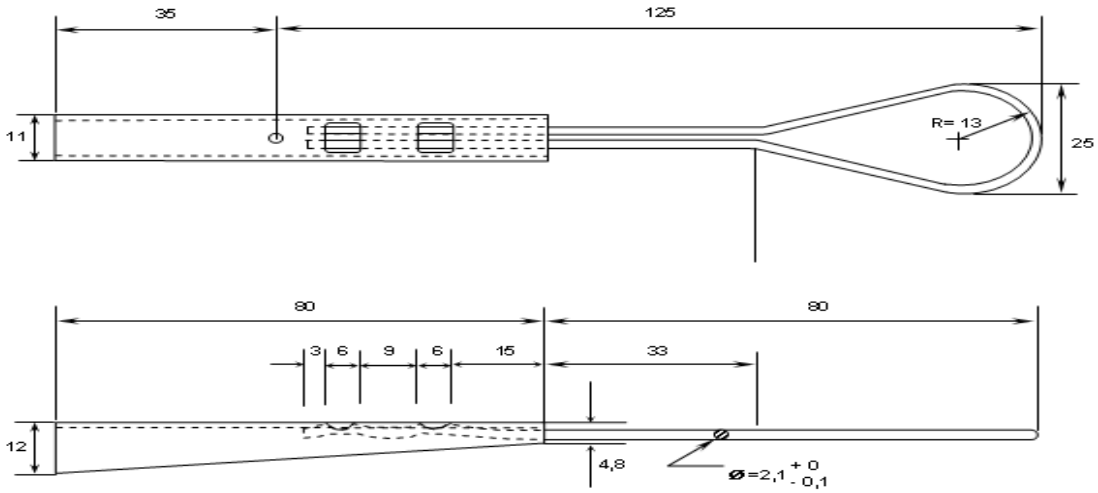

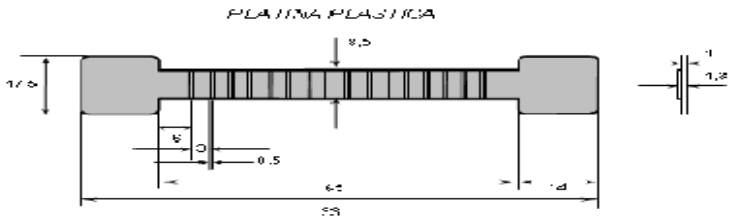

Certificado por:

AENOR PERÚ

www.polinomioperu.com
info@polinomioperu.com

247 2000 / 247 6500
99093110 / RPM #556297

Grapa 01 y 02 Orejas

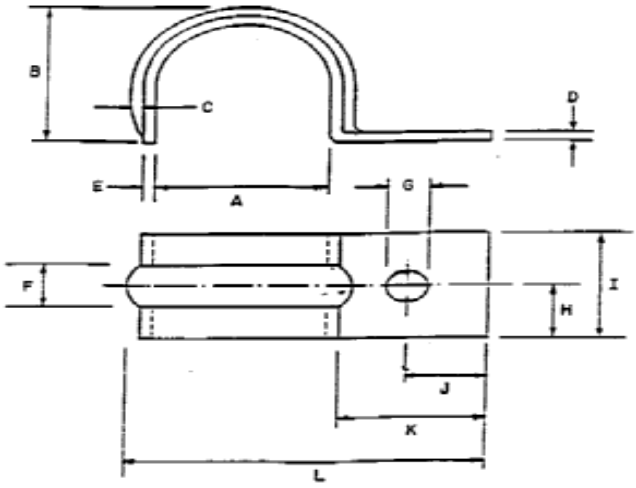

Designación	A±0,1	B±0,1	C±0,05	D±0,05	E±0,05	F±0,2	G±0,2	H±0,2	I±0,5	J±0,5	K±0,5	L±0,5
GC1H-1	12,70	15,90	1,60	1,60	1,60	6,00	4,76	9,00	18,00	8,00	16,00	33,50
GC1H-2	15,90	19,10	1,60	1,60	1,60	6,00	4,76	9,00	18,00	8,00	16,00	36,70
GC1H-3	19,00	22,20	1,60	1,60	1,60	6,00	4,76	9,00	18,00	8,00	16,00	39,80
GC1H-4	25,40	28,60	1,60	1,60	1,60	6,00	4,76	9,00	18,00	8,00	16,00	46,20
GC1H-5	31,75	34,90	1,60	1,60	1,60	6,00	4,76	11,00	22,00	10,00	20,00	58,50
GC1H-6	38,10	41,30	1,60	1,60	1,60	6,00	4,76	11,00	22,00	10,00	20,00	62,90
GC1H-7	50,80	54,00	1,60	1,60	1,60	6,00	4,76	11,00	22,00	10,00	20,00	75,60

Dimensiones en mm

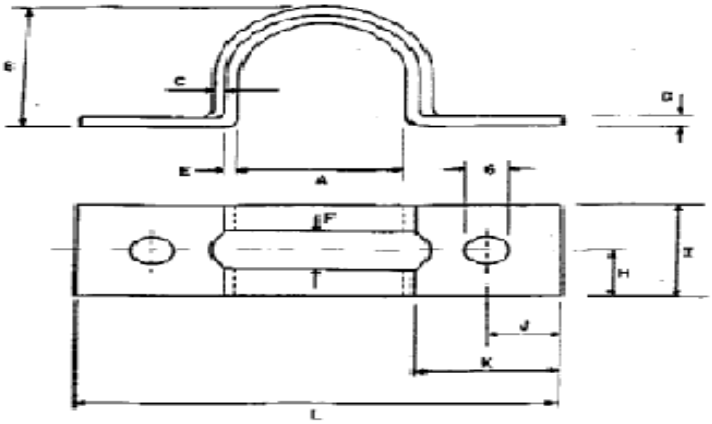

Designación	A±0,1	B±0,1	C±0,05	D±0,05	E±0,05	F±0,2	G±0,2	H±0,2	I±0,5	J±0,5	K±0,5	L±0,5
GC2H-1	15,90	19,05	1,58	1,58	1,58	4,76	5,34	9,52	19,04	9,52	19,04	37,14
GC2H-2	25,40	28,58	1,58	1,58	1,58	4,76	5,34	9,52	19,04	9,52	19,04	46,61
GC2H-3	31,74	34,99	1,58	1,58	1,58	4,76	5,34	9,52	19,04	9,52	19,04	52,93
GC2H-4	38,10	41,28	1,58	1,58	1,58	4,76	5,34	9,52	19,04	9,52	19,04	59,34
GC2H-5	50,80	54,64	1,58	2,10	2,10	4,76	7,94	11,11	22,22	11,11	22,22	69,64
GC2H-6	57,15	60,32	1,58	2,10	2,10	4,76	7,94	12,70	25,40	12,70	25,40	152,15
GC2H-7	63,50	67,10	1,58	2,10	2,10	4,76	7,94	12,70	25,40	12,70	25,40	159,50
GC2H-8	69,85	69,34	1,58	2,10	2,10	4,76	7,94	12,70	25,40	12,70	25,40	166,60
GC2H-9	83,82	93,18	1,58	2,10	2,10	4,76	9,52	12,70	25,40	12,70	25,40	145,10

POLINOMIO, es una empresa Industrial especializada en el arte de la metal mecánica, brindamos soluciones elegantes, eficientes e innovadoras, para el orden, protección y seguridad de su centro de cómputo, equipos de telecomunicaciones, equipos de energía y demás, así mismo desarrollamos todo tipo de productos en los diferentes materiales, aluminio, acero inoxidable y acero laminado al frío.

Ofrecemos alternativas de diseños de acuerdo a su necesidad, ya que fabricamos a la medida de cada cliente.

Certificado por:

AENOR PERÚ

www.polinomioperu.com
info@polinomioperu.com

247 2000 / 247 6500
99093110 / RPM #556297

Soporte Tipo J

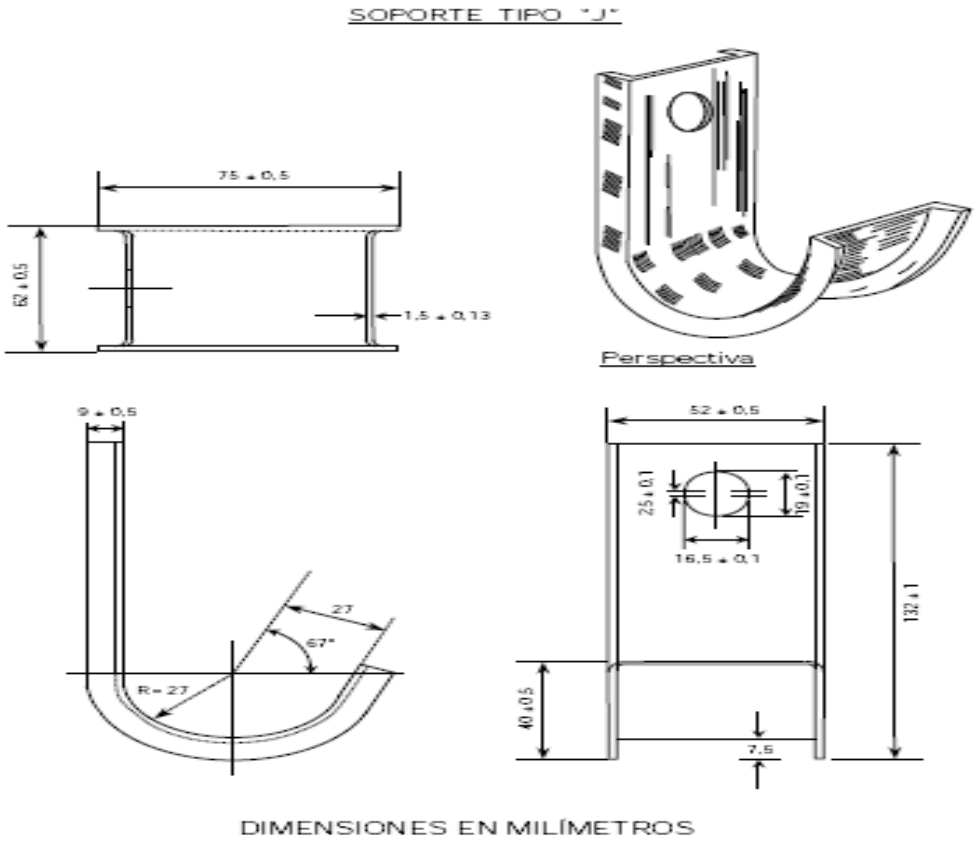

POLINOMIO, es una empresa Industrial especializada en el arte de la metal mecánica, brindamos soluciones elegantes, eficientes e innovadoras, para el orden, protección y seguridad de su centro de cómputo, equipos de telecomunicaciones, equipos de energía y demás, así mismo desarrollamos todo tipo de productos en los diferentes materiales, aluminio, acero inoxidable y acero laminado al frío.

Ofrecemos alternativas de diseños de acuerdo a su necesidad, ya que fabricamos a la medida de cada cliente.

Pasador Final Torcido 1/2

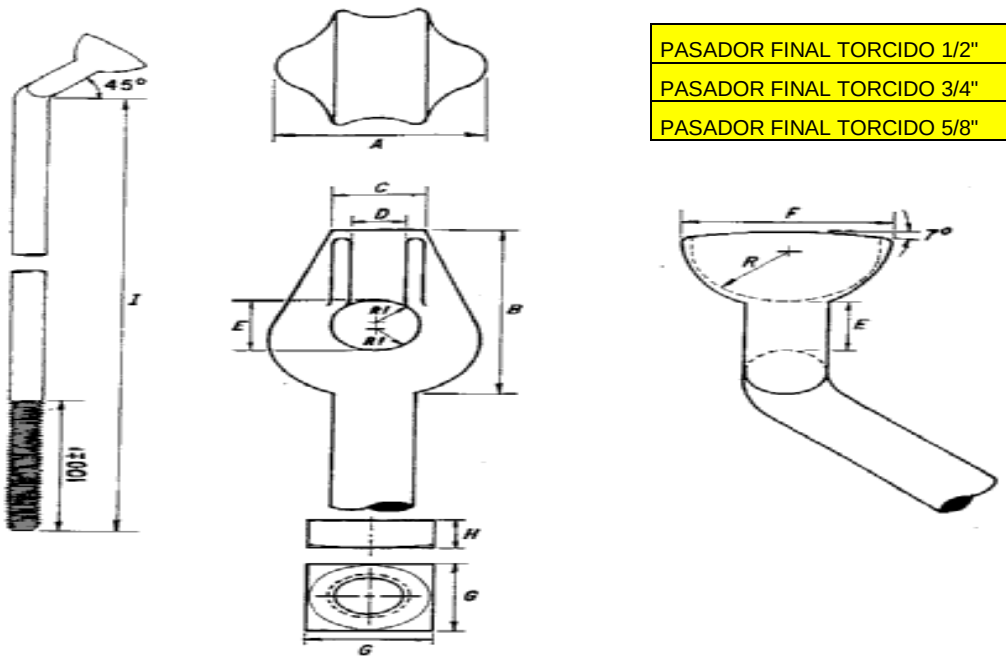

PASADOR FINAL TORCIDO 1/2"
PASADOR FINAL TORCIDO 3/4"
PASADOR FINAL TORCIDO 5/8"

DIMENSIONES EN mm.

DESIGNACION	ROSCADO VARILLA	ROSCADO TUERCA	A±1	B±1	C±1	D±1	E±1	F±1	G	H ± 0,5	I ± 2	R±1	R1 ± 0,5
PFT-1 (12,7)	-13-UNC-2A	-13-UNC-2B	32	46	14	8	14	32	18,7 ± 0,3	8,3	230	14	6,5
PFT-2 (15,9)	-11-UNC-2A	-11-UNC-2B	38	58	18	10	18	35	23,4 ± 0,4	11,5	254	17	7
PFT-3 (19)	-10-UNC-2A	-10-UNC-2B	41	64	20	10	20	38	28,1 ± 0,5	16	254	19	8,5

Certificado por:

AENOR PERÚ

www.polinomioperu.com
info@polinomioperu.com

247 2000 / 247 6500
99093110 / RPM #556297

Brazo de seguridad Troba Harmonic

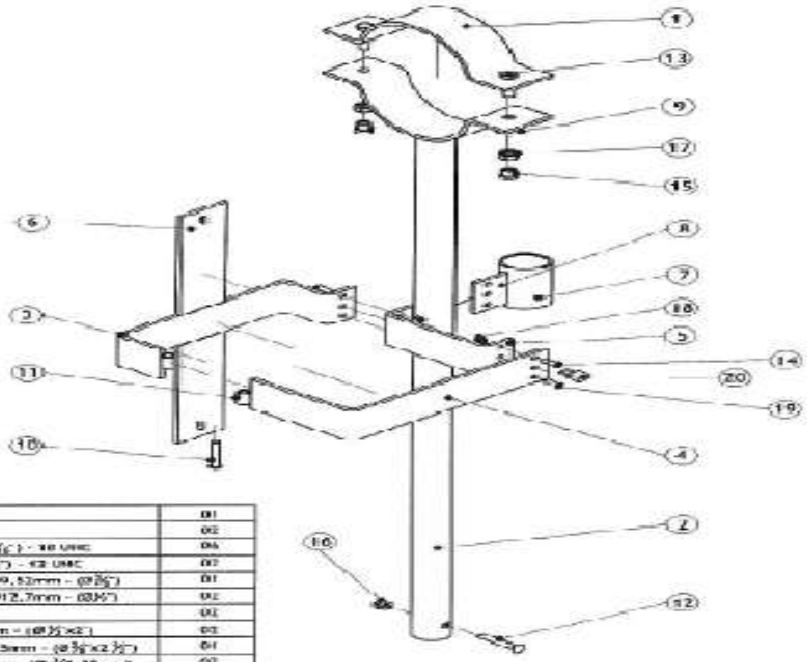

20	Candado	01
19	Perno Tuerca 40	02
18	Tuerca hex. Ø7,93mm – (Ø5/16") – 18 UNC	06
17	Tuerca hex. Ø12,7mm – (Ø1/2") – 13 UNC	07
16	Tuerca de Rotura con hex. Ø9,52mm – (Ø3/8")	01
15	Tuerca de Rotura con hex. Ø12,7mm – (Ø1/2")	02
14	Perno Tora 30	02
13	Perno c.a.b. hex. Ø12,7x50mm – (Ø1/2"x2")	03
12	Perno c.a.b. Coche Ø9,52x63,5mm – (Ø3/8"x2 1/2")	04
11	Tubo SCH. 80 Ø17,1x30mm (Ø3/8"x30mm).	03
10	Pasador Ø9,5x70mm	01
09	Tubo LAE Ø33,9x23,5mm – (Ø1"x23,5mm)	02
08	Plat. 6,35x76,2x55mm – (1/4"x3"x55mm)	01
07	Tubo LAE Ø60,3x100mm – (Ø2"x100x3,6mm Cap.)	01
06	Plat. 6,35x76,2x180,3mm – (1/4"x3"x180,3mm)	03
05	Plat. 6,35x76,2x244,3mm – (1/4"x3"x244,3mm)	01
04	Plat. 6,35x76,2x484mm – (1/4"x3"x484mm)	01
03	Plat. 6,35x76,2x458,2m – (1/4"x3"x458,2mm)	02
02	Tubo SCH. 80 Cap. Sinvent Ø1 3/4"x101,6mm	01
01	Abrazadera, Plat. de 1/4"x3"x194,7mm.	02
N° pza.	denominación	Cantidad

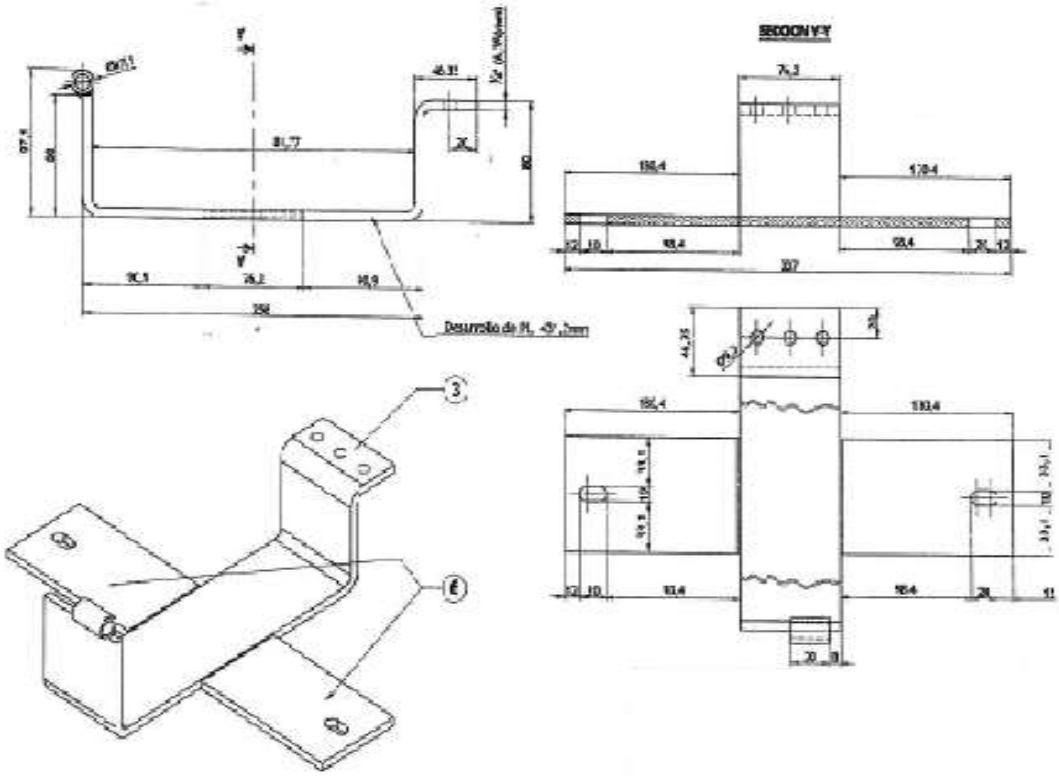

Certificado por:

AENOR PERÚ

www.polinomioperu.com
info@polinomioperu.com

247 2000 / 247 6500
99093110 / RPM #556297

Panel Breaker

PANEL BREAKER 4UR

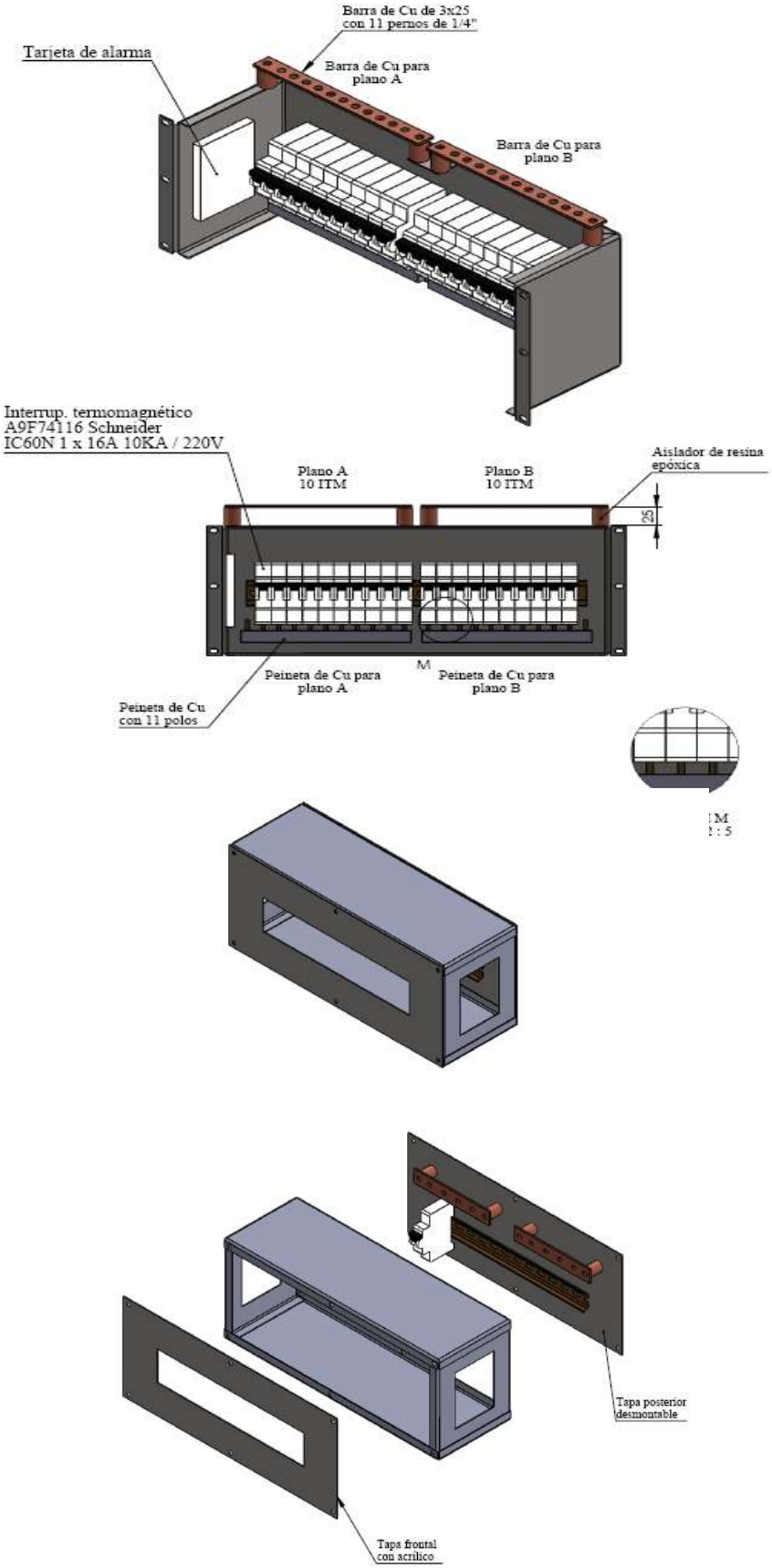

Certificado por:

AENOR PERÚ

www.polinomioperu.com
info@polinomioperu.com

247 2000 / 247 6500
99093110 / RPM #556297

Panel de Energía

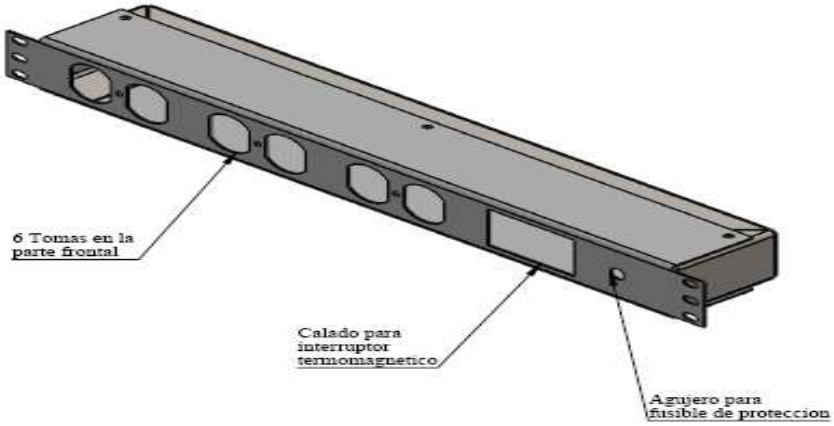

VISTA FRONTAL

VISTA POSTERIOR

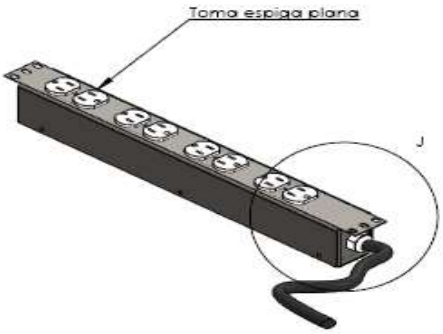

DETALLE J
ESCALA 2 : 5

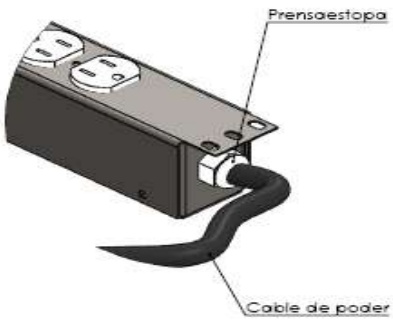

Toma universal

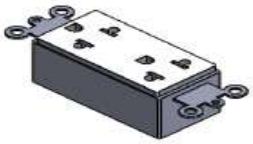

Toma Espiga Plana

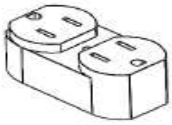

Certificado por:

AENOR PERÚ

www.polinomioperu.com
info@polinomioperu.com

247 2000 / 247 6500
99093110 / RPM #556297

BICSI

POLINOMIO

Calle Camino Real 1807 C-7 Parque Ind. San Pedrito – Surco
Telef.: 247-2000 247-4777 247-6500
Cel.: 99093110 / 995737979
RPM: #556297 / *279185
E-mai: info@polinomioperu.com
Web site http://www.polinomioperu.com

Certificado por:

BICSI CORPORATE MEMBER

AENOR PERÚ